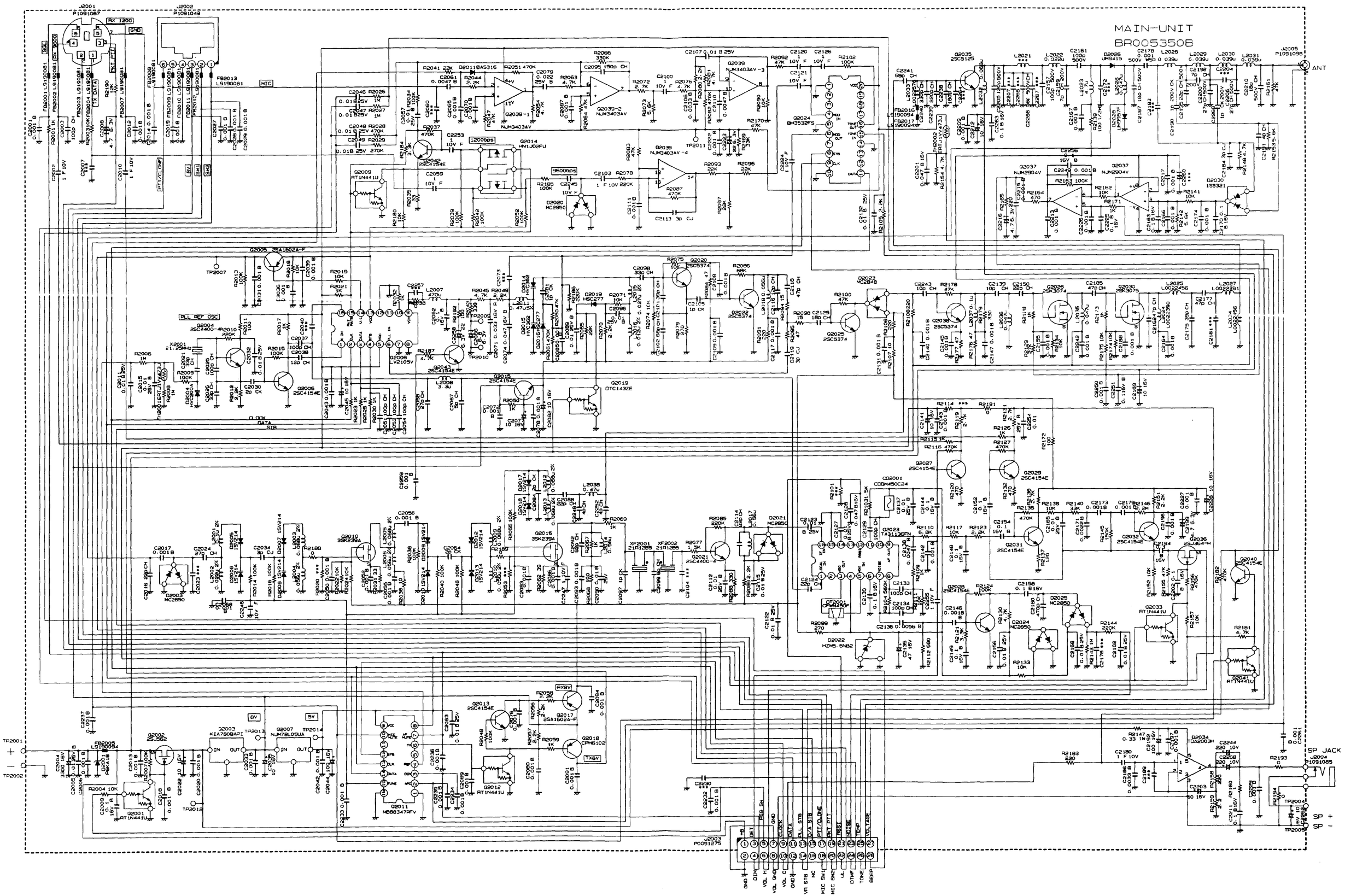
MAIN-UNIT
BR0053508
J2001
P1091087
J2002
P1091049
J2005
P1091098
ANT
SP JACK
J2004
P1091085
J2003
P0091275
TP2001
TP2002
TP2004
TP2005
X2001
21.2844
Q2002
2SJ362
Q2003
KIA7808API
Q2007
NJM78L05UA
Q2011
M88347PFV
Q2012
RT1N441U
Q2013
2SC4154E
Q2017
2SA1602A-F
Q2018
CPH6102
Q2034
TDA2003
D2007
MC2850
D2022
MZM5.6NB2
D2021
MC2850
D2024
MC2850
D2025
MC2850
D2030
1SS321
Q2037
NJM2904V
Q2040
2SC4154E
Q2041
RT1N441U
Q2033
RT1N441U
Q2032
2SC4154E
Q2036
2SJ364-D
Q2031
2SC4154E
Q2029
2SC4154E
Q2027
2SC4154E
Q2028
2SC4154E
Q2026
2SK3074
Q2030
2SK3075
Q2035
2SC5125
Q2024
BH3532FS
Q2023
TA31136FN
Q2039
NJM3403AV-3
Q2039-1
NJM3403AV
Q2039-2
NJM3403AV
Q2039
NJM3403AV-4
Q2014
HN1J02FU
Q2009
RT1N441U
Q2005
2SA1602A-F
Q2004
2SC4400-4
Q2006
2SC4154E
Q2043
2SC4154E
Q2015
2SC4154E
Q2019
DTC143ZE
Q2022
2SC5374
Q2025
2SC5374
Q2020
2SC5374
Q2022
2SC5374
Q2010
2SK239A
Q2015
2SK239A
Q2021
2SC4400-2
Q2022
MC2848
Q2001
CDBM450C24
Q2023
TA31136FN
Q2002
CPH6250F
D2020
MC2850
D2019
HSC277
D2018
HSC277
D2016
HSC277
D2015
HVC362
D2014
HVC362
D2011
HVC362
D2012
1SV214
D2013
1SV214
D2005
1SV214
D2006
1SV214
D2007
1SV214
D2008
1SV214
D2009
1SV214
D2010
1SV214
D2003
HVC204A
D2004
HVC204A
D2001
1SS310
D2002
1SS310
D2018
1SV214
D2017
1SV214
D2021
MC2850
D2024
MC2850
D2025
MC2850
D2030
1SS321
D2022
MZM5.6NB2
D2023
1SS310
D2026
1SS310
D2027
1SS310
D2028
1SS310
D2029
1SS310
D2031
1SS310
D2032
1SS310
D2033
1SS310
D2034
1SS310
D2035
1SS310
D2036
1SS310
D2037
1SS310
D2038
1SS310
D2039
1SS310
D2040
1SS310
D2041
1SS310
D2042
1SS310
D2043
1SS310
D2044
1SS310
D2045
1SS310
D2046
1SS310
D2047
1SS310
D2048
1SS310
D2049
1SS310
D2050
1SS310

FT-1500M Circuit Diagram

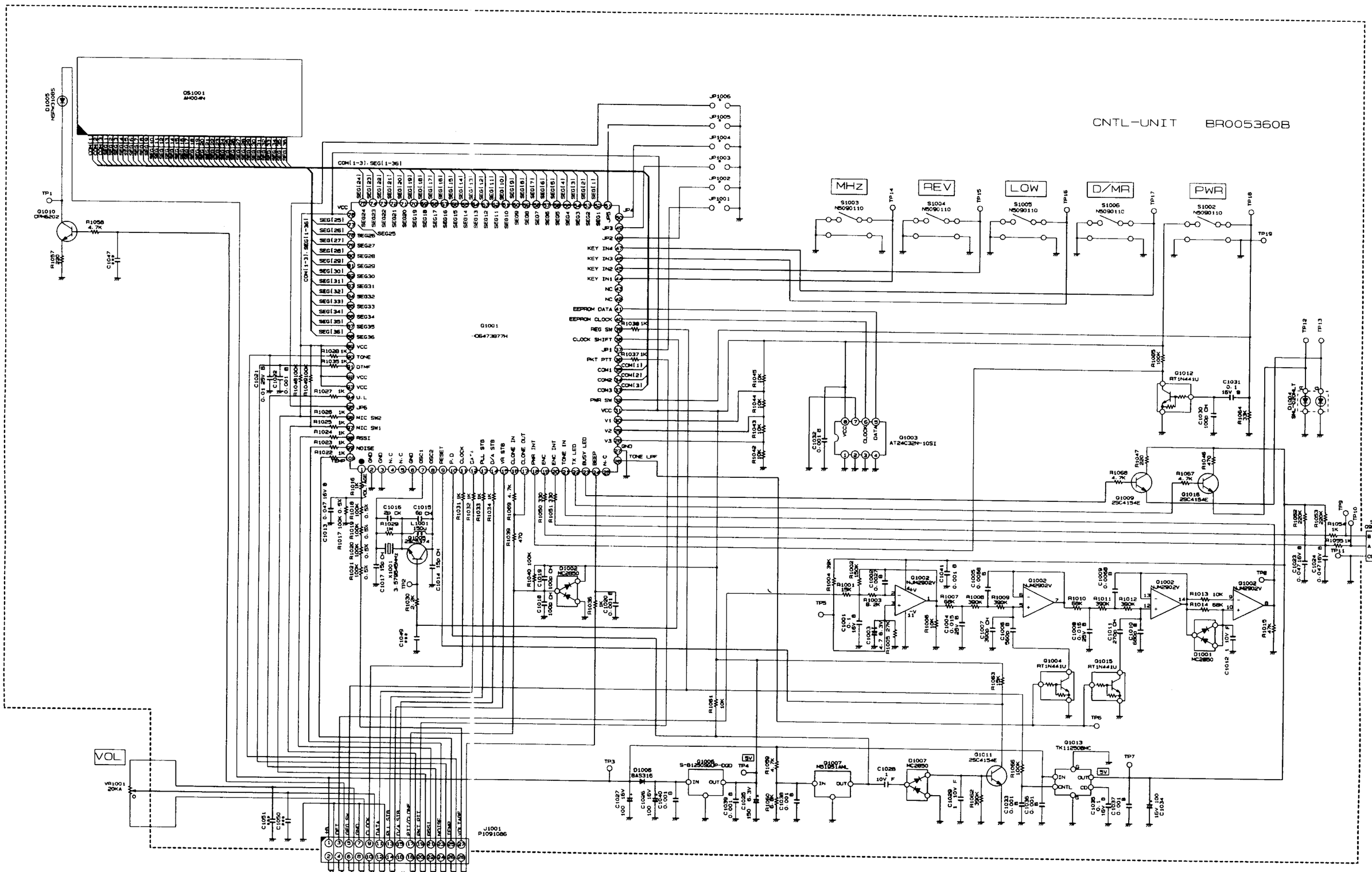

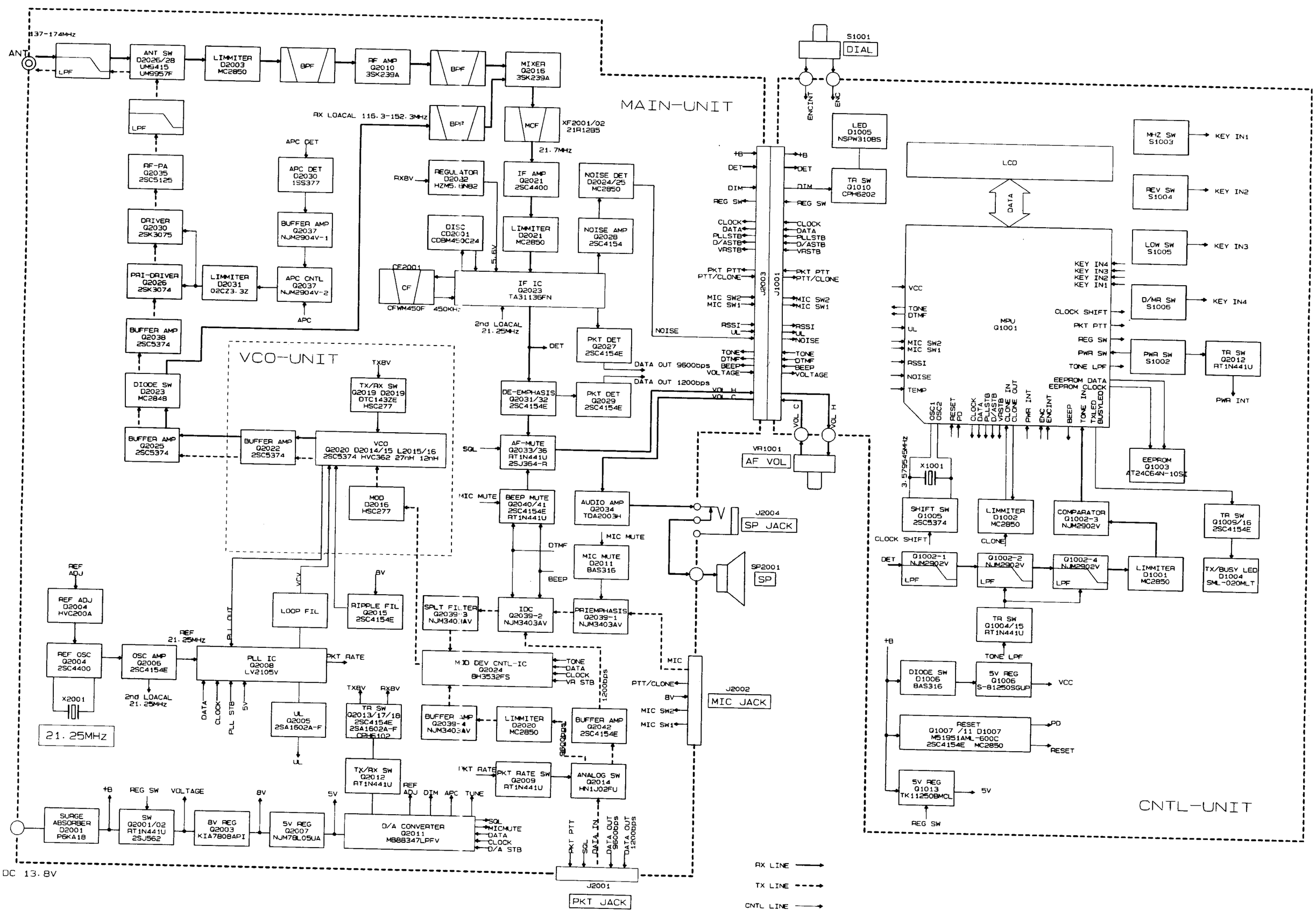

88347
0010
M73
BH3532FS-
035 164A
LV2105
0:BF
31136
013
J685
J475
68N
10J
005350E

YAESU
G1093275
HD6433875B38H
0E1 U JAPAN
005360D
1 2 3 4 5 6
100
16S
0P8
100
16S
0P8
100
16S
0P8

J2002
CD2001
CF2001
TOKO
A50FU
XF02
XF01
C5125
04AH
L2021
D2026
L2023
J2005
J2004
D2001
Q03
C2269
SMG
10v
470μF
KIA
7808A
RE3
CE85°C
0027

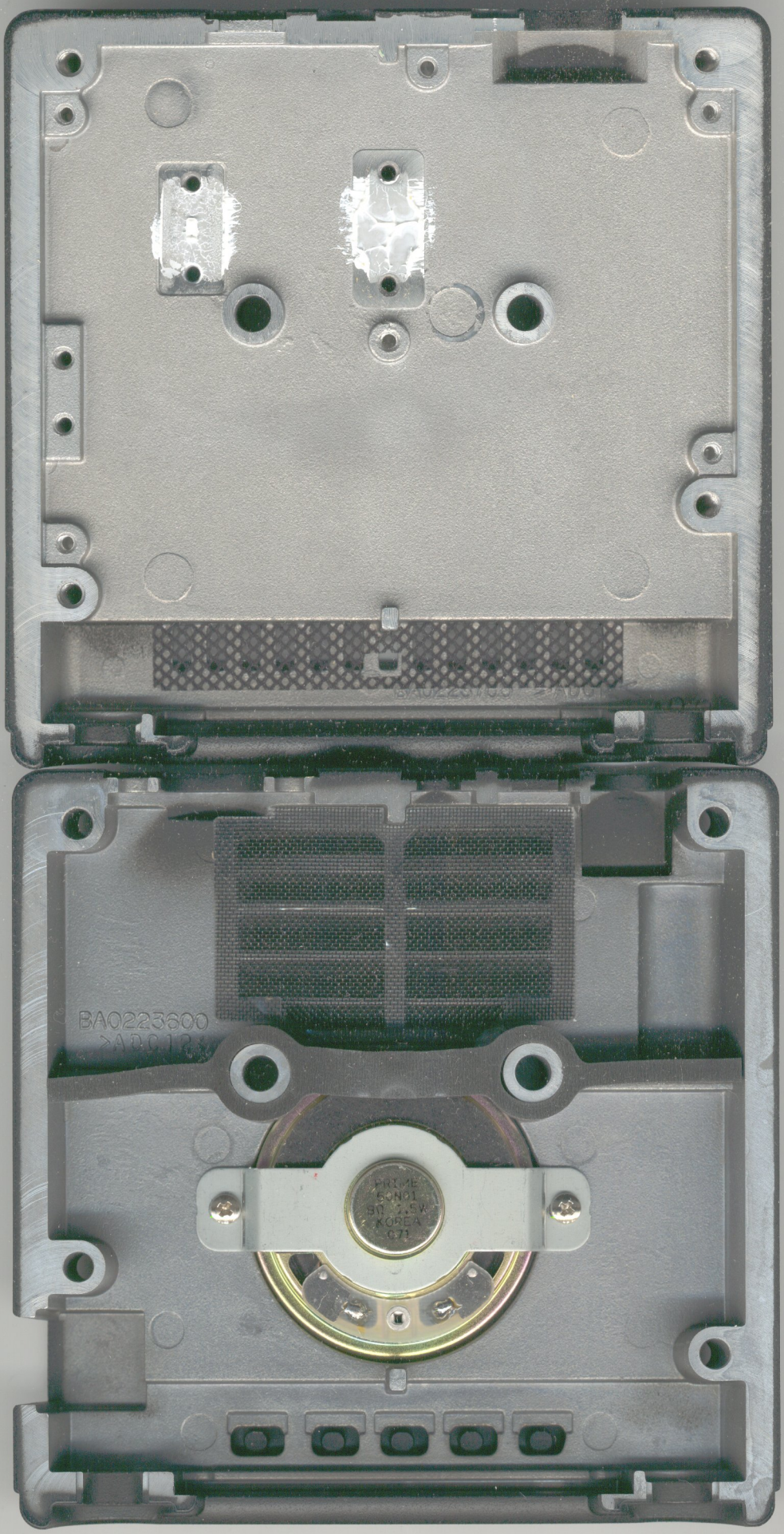
BA0223600
PRIME
KOREA